Pièces détachées
CARRÉ LUTZ
Electroménager
Chauffage
Motoculture
www.carre-lutz.com

Retour à la boutique www.cipieces.com

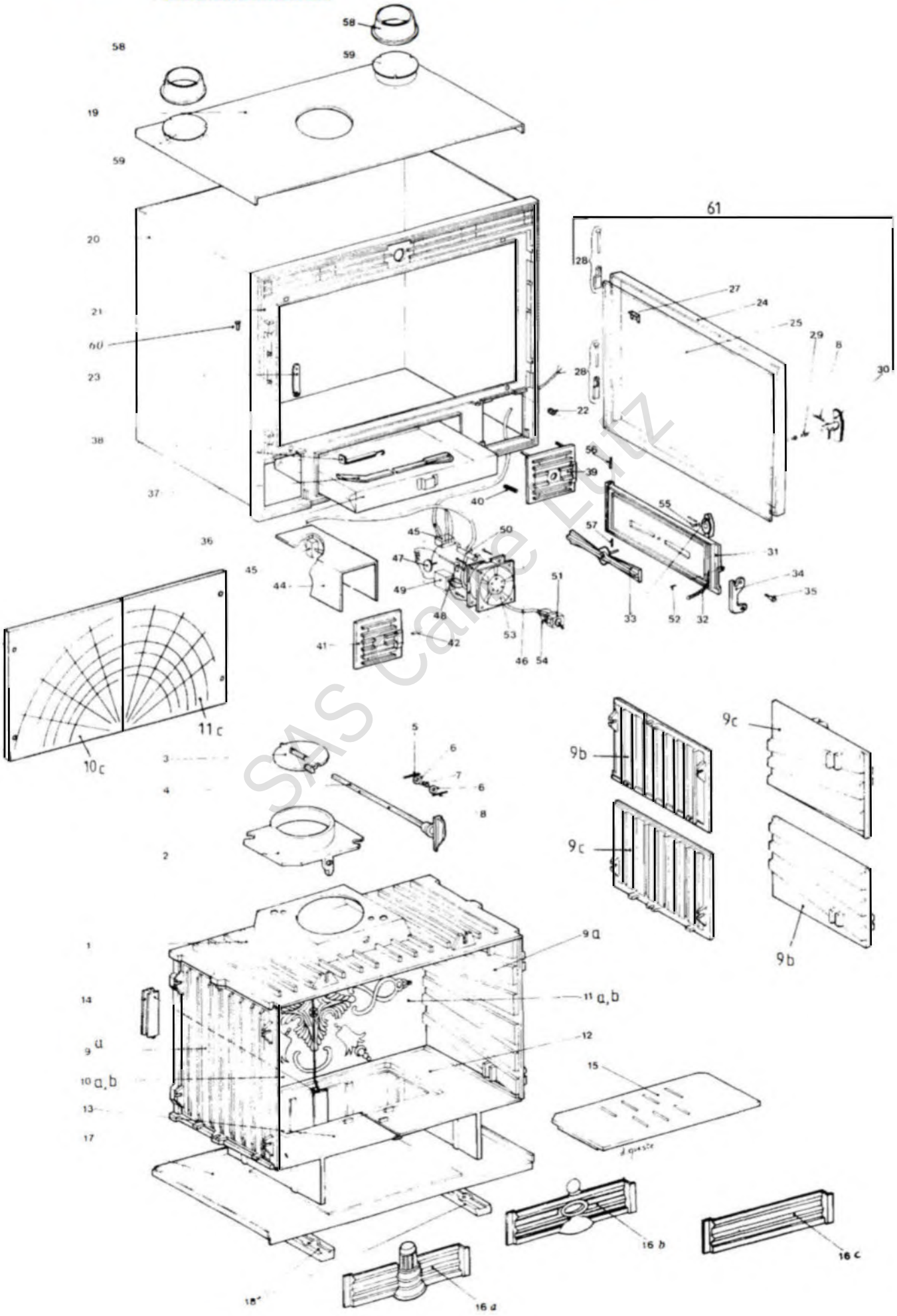

SAS Carré Lutz

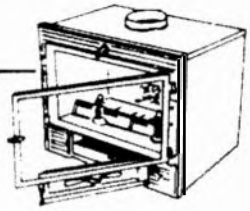

Insert de cheminée à bois

N°	Code	réf: 634.09.02.L	réf: 634.09.02.Y	réf: 634.11.02.Y	réf: 634.09.03.Y	réf: 634.09.04.Y	réf: 634.09.05.Y	réf: 634.09.06.Y	réf: 634.09.07.L	désignation	description
1a	302114	X	X	X	X	X	X	X	X	Dessus	Top plate
1b	302131			X						Dessus	Top plate
2	303809	X	X	X	X	X	X	X	X	Buse	Flue collar
3	320606	X	X	X	X	X	X	X	X	Clapet	Flap
4a	900907		X	X	X	X	X	X		Manette de réglage	Regulating knob
4b	900909	X							X	Manette de réglage	Regulating knob
5	134602	X	X	X	X	X	X	X	X	Goupille fendue 4 x 35	Split pin 4 x 35
6	167314	X	X	X	X	X	X	X	X	Rondelle plate	Flat disc
7	166035	X	X	X	X	X	X	X	X	Ressort	Spring
8	134750	X	X	X	X	X	X	X	X	Goupille Mécanindus 4 x 25	Mecanindus pin 4 x 35
9a	310201	X	X		X	X	X	X	X	Côté	Side
9b	310709			X						Côté droit	Right side
9c	310809			X						Côté gauche	Left side
10a	306213	X	X					X		Brique arrière gauche	Rear left brick
10b	306216			X						Brique arrière gauche	Rear left brick
10c	306217				X	X	X		X	Brique arrière gauche	Rear left brick
11a	305113	X	X					X		Brique arrière droite	Rear right brick
11b	305115			X						Brique arrière droite	Rear right brick
11c	305117				X	X	X		X	Brique arrière doite	Rear right brick
12a	319706	X	X		X	X	X	X	X	Support grille droite	Right grate support
12b	319708			X						Support grille droite	Right grate support
13a	322703	X	X		X	X	X	X	X	Support grille gauche	Left grate support
13b	322704			X						Support grille gauche	Left grate support
14	325302	X	X	X	X	X	X	X	X	Obturateur	Gasket
15	309214	X	X	X	X	X	X	X	X	Grille à bois	Wood grate
16a	307415	X	X	X				X		Grille de face	Face grate
16b	307418				X	X	X			Grille de face	Face grate
16c	307419								X	Grille de face	Face grate
17	200125	X	X	X	X	X	X		X	Dessous	Base
18	300107	X	X	X	X	X	X	X	X	Pied	Leg
19	217202	X	X	X	X	X	X		X	Dessous enveloppe	Shell top
20a	217103	X	X		X	X	X		X	Enveloppe	Shell
20b	217104			X						Enveloppe	Shell
21a	309824		X		X			X		Façade	Fascia
21b	309826			X						Façade	Fascia
21c	309830					X	X		X	Façade	Fascia
21d	309831	X								Façade	Fascia
22	189107	X	X	X	X	X	X	X	X	Vis Ø 10 en laiton	Brass screw Ø 10
23	221200	X	X	X	X	X	X	X	X	Gâche	Stricking plate
24a	806100	X	X		X	X	X	X	X	Cadre	Door frame
24b	806101			X						Cadre	Door frame
25a	188722	X	X		X	X	X	X	X	Verre Néocéram 625 x 340 x 4	Neoceram glass 625 x 340 x 4
25b	188729			X						Verre Néocéram 625 x 440 x 4	Neoceram glass 625 x 440 x 4
27	271007	X	X	X	X	X	X	X	X	Attache	Door bracket
28	109833	X	X	X	X	X	X	X	X	Gond	Door hinge
29	166034	X	X	X	X	X	X	X	X	Ressort	Spring
30	300982	X	X	X	X	X	X	X	X	Poignée de porte	Door handle
31a	301117	X	X	X	X			X		Porte de cendrier	Ash pan
31b	301142					X	X			Porte de cendrier	Ash pan
31c	301127								X	Porte de cendrier	Ash pan
32	181501	X	X	X	X	X	X	X	X	Tresse d'amiante Ø 8	Asbestos rope Ø 8
33a	900908		X	X	X	X	X	X		Rosace et poignée avec goupille	Wheel and handle with pin
33b	900910	X							X	Rosace et poignée avec goupille	Wheel and handle with pin
34	301511	X	X	X	X	X	X	X	X	Loquet de porte	Door lock
35	100915	X	X	X	X	X	X	X	X	Axe de loquet	Lock pin
36	624031	X	X	X	X	X	X	X	X	Cendrier	Ash pan
37	415504	X	X	X	X	X	X	X	X	Tisonnier	Poker
38	808001	X	X	X	X	X	X	X	X	Poignée crochet	Hand tool
39	322307	X	X	X	X	X	X	X	X	Garniture de façade droite	Right front panel
41a	322311	X	X	X				X		Garniture de façade gauche	Left front panel
41b	322309				X				X	Garniture de façade gauche	Left front panel
41c	322310					X	X			Garniture de façade gauche	Left front panel
42	100931	X	X	X	X	X	X	X	X	Axe d'articulation	Stud
43	260544	X	X	X	X		X			Ecran	Screen
45	106090	X	X	X	X		X			Bloc de jonction porcelaine	Porcelaine junction block
46	157303	X	X	X	X		X			Passe fils	Wire casement
47	158002	X	X	X	X		X			Plaque terre	Earth plate
48	100604	X	X	X	X		X			Attache bulbe	Bulb attachment
49	100528	X	X	X	X		X			Thermostat	Thermostat
50	165918	X	X	X	X		X			Résistance 1100ohms	Electrical connection
51	139228	X	X	X	X		X			Interrupteur	Changeover switch
52	189825	X	X	X	X	X	X	X	X	Vis M 5 x 6	Screw
53	188508	X	X	X	X		X			Ventilateur AA 0501	Fan AA 0501
54	109148	X	X	X	X		X			Câblage complet	Complete wiring system
55	166003	X	X	X	X	X	X	X	X	Ressort 11 x 15	Spring 11 x 15
56	134701	X	X	X	X	X	X	X	X	Goupille cannelée 5 x 24	Grooved pin 5 x 24
57	134702	X	X	X	X	X	X	X	X	Goupille cannelée 5 x 32	Grooved pin 5 x 32
58	306801	X	X	X	X	X	X		X	Buse d'air	Air flue collar
59	236115	X	X	X	X	X	X		X	Plaque d'obturation	Blanking plate
60	105803	X								Broche Ø 6,9 long. 20	Pin Ø 6,9 x 20
61a	988720		X		X	X	X	X		Porte de foyer	Firebox door
61b	988729			X						Porte de foyer	Firebox door
61c	988721	X							X	Porte de foyer	Firebox door

SAS Cerro Lutz

imp. FB - RC Hazebrouck 44750565 B
matériel sujet à modifications/subject to modifications
édition du 8.02.1989 - document n°334